直线电机 CFX系列
单/多轴 大理石系列
DD力矩电机 CFO系列
有铁芯 CFS系列
无铁芯 KYAC系列
交流驱动 系统系列
驱动器 AKS系列
附件资料

直线电机模组

- 半封闭式结构
- 最大行程：3814mm
- 最高速度：5m/s
- 电机持续推力范围：76N~303N
- 导轨规格：15-2支

• 模组订货号规则

CFX14	- A	2 - L1000	- C	- JN	3	- T	- 01
系列	滑台长度	滑台数量	底座长度	编码器代码	光电开关	光电开关数量	无记号:创锋标配导轨	定制
CFX	A:CFS055A(90mm)	2个 *1个时 “无记号”	360-3944mm *底座长度以64mm为倍速数递增	C:增量式磁栅1μm	JN:嘉准NPN	*模组光电开关总数量	T:THK导轨	01
14:底座宽度135mm	B:CFS055B(152mm)			J:绝对式磁栅1μm	JP:嘉准PNP		H:上银导轨	定制序号
	C:CFS055C(235mm)			S:增量式光栅1μm	ON:欧姆龙NPN			
	D:CFS055D(300mm)			C05:增量式磁栅0.5μm	OP:欧姆龙PNP			
				J05:绝对式磁栅0.5μm				
				S05:增量式光栅0.5μm				

*如需特殊行程或特殊定制，请咨询创锋精工

• 基本参数

项目	电机型号		CFS055A	CFS055B	CFS055C	CFS055D
滑台长度		mm	90	152	235	300
连续推力		N	76	152	227	303
峰值推力		N	178	356	534	712
最大负载*1	500mm/s	kg	13	28	40	55
	1000mm/s		8	16	23	32
滑块数量			2	4	4	6
移动部质量*2		kg	2	3	4	5
增量式编码器*3	磁栅		分辨率:1um;重复精度±5um;最大速度:5m/s			
	光栅		分辨率:0.5um;重复精度±2um;最大速度:3m/s			
工作环境温度、湿度			0～40°C、20～80%RH（不结露）			
编码器&电机延长线*4			E-FN09-26-Lxx-TC1 / D-FN16-Lxx-T01		标准线缆长度Lxx:03、05、08、10、12，单位:米	
适配驱动器*5			脉冲:AKS-4D52A APDB		总线:AKS-4D52AECDB	
模组出线			标准出线0.5m			

*1.最大载荷为加速度1G、停顿0.5s，1000mm行程，水平放置时的理论值，仅作参考。实际载荷受运动速度、加速度以及电机推力等因素影响；
*2.含电机、滑块、工作台、编码器等零件质量，不含电缆质量；
*3.此数据基于RENISHAW激光干涉仪在20°C环境温度下，任意1000mm行程内测得；
*4.如需购买延长线，请咨询创锋精工；
*5.驱动器选型请咨询创锋精工。

•电机性能参数

CFS055A滑台220V推力图

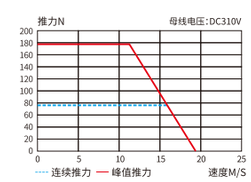

CFS055B滑台220V推力图

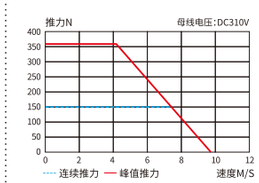

CFS055C滑台220V推力图

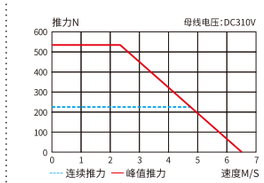

CFS055D滑台220V推力图

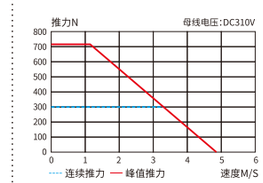

CFS055A型滑台380V推力图

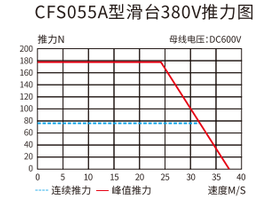

CFS055B滑台380V推力图

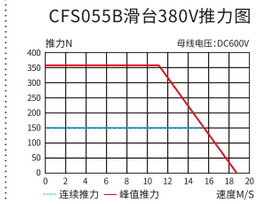

CFS055C滑台380V推力图

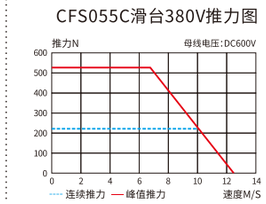

CFS055D滑台380V推力图

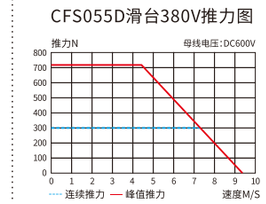

性能参数 / 电机型号	连续推力	峰值推力	连续电流	峰值电流	推力常数±10%	反向电动势常数±10%	电机常数±10%	电阻±10%	电感±30%	电气时间常数	额定功率	最大功率	磁节距	热耗散常数	磁吸引力	动子重量	最高温度
	N	N	A	A	N/A	V/m/s	N/√W	Ohm	mH	ms	W	W	mm	W/°C	KN	Kg	°C
CFS055A	76	178	4.5	13.5	18.3	15.9	9.7	3.54	11.32	3.2	108	1202	32	1.8	0.5	0.71	120
CFS055B	152	356	4.5	13.5	36.6	31.8	14.1	6.31	20.19	3.2	205	2283	32	3.4	0.8	1.2	120
CFS055C	227	534	4.5	13.5	54.9	47.7	17.2	9.78	31.28	3.2	308	3424	32	5.1	1.1	1.69	120
CFS055D	303	712	4.5	13.5	73.2	63.7	19.9	13.87	44.37	3.2	411	4566	32	6.8	1.4	2.18	120

*1.测量室温度25°C，取决于散热环境。
*2.电阻测量采用直流电流，含0.5米标准线缆。
*3.电感测量频率1kHz。
*4.未标注尺寸公差的都按±0.1mm。
*5.最大推力的持续时间最长为1s。
*6.相关参数规定如有变动，恕不另行通知。

直线电机 CFX系列
单/多轴 大理石系列
DD力矩电机 CFO系列
有铁芯 CFS系列
无铁芯 KYAC系列
交流驱动 系统系列
驱动器 AKS系列
附件资料

• CFS055A尺寸参数

数字量编码器输出信号(ABZ)			
Pin No.	1	2	3
信号	0V	A+	Z+
Pin No.	4	5	6
信号	B+	5V	A-
Pin No.	7	8	9
信号	Z-	B-	-

*适用于创锋精工光栅&磁栅编码器

电机连接器(公头)：16M-4K				
最大长度：42.8±0.5　最大直径⌀18				
外螺纹直径：M16X1.0				
Pin No.	1	2	3	4
电机相序	PE	U	V	W

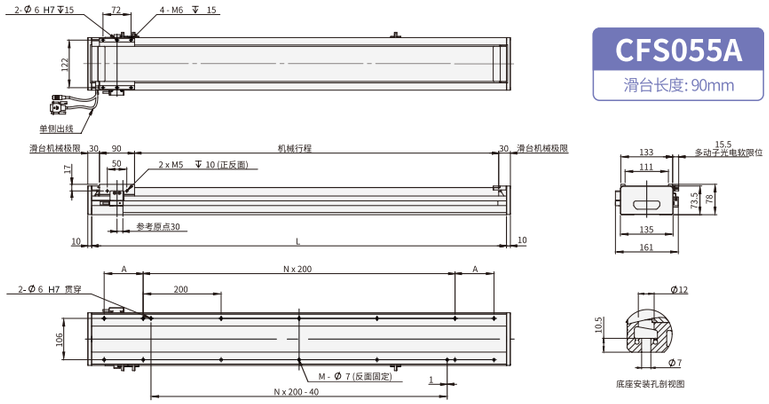

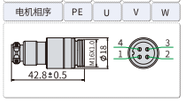

CFS055A
滑台长度: 90mm

总长(mm)	380	444	508	572	636	700	764	828	892	956	1020	1084	1148	1212	1276	1340	1404	1468	1532	1596	1660	1724	1788	1852	1916	1980	2044	2108	2172
L底座长度(mm)	360	424	488	552	616	680	744	808	872	936	1000	1064	1128	1192	1256	1320	1384	1448	1512	1576	1640	1704	1768	1832	1896	1960	2024	2088	2152
机械行程(mm)	230	294	358	422	486	550	614	678	742	806	870	934	998	1062	1126	1190	1254	1318	1382	1446	1510	1574	1638	1702	1766	1830	1894	1958	2022
A	50	100	100	50	100	100	150	150	0	50	50	100	150	150	0	50	50	100	100	150	0	0	50	100	100	150	150	0	50
M	8	8	8	10	10	10	10	10	10	14	14	14	14	14	14	18	18	18	18	18	18	18	22	22	22	22	22	22	26
N	1	1	1	2	2	2	2	2	4	4	4	4	4	4	6	6	6	6	6	6	8	8	8	8	8	8	8	10	10
总质量(kg)	6.2	6.9	7.5	8.2	8.9	9.6	10.2	10.9	11.6	12.3	12.9	13.6	14.3	14.9	15.6	16.3	17.0	17.6	18.3	19.0	19.7	20.3	21.0	21.7	22.4	23.0	23.7	24.4	25.1

总长(mm)	2236	2300	2364	2428	2492	2556	2620	2684	2748	2812	2876	2940	3004	3068	3132	3196	3260	3324	3388	3452	3516	3580	3644	3708	3772	3836	3900	3964	
L底座长度(mm)	2216	2280	2344	2408	2472	2536	2600	2664	2728	2792	2856	2920	2984	3048	3112	3176	3240	3304	3368	3432	3496	3560	3624	3688	3752	3816	3880	3944	
机械行程(mm)	2086	2150	2214	2278	2342	2406	2470	2534	2598	2662	2726	2790	2854	2918	2982	3046	3110	3174	3238	3302	3366	3430	3494	3558	3622	3686	3750	3814	
A	100	100	150	150	0	50	50	100	150	100	0	50	50	100	100	150	0	0	50	100	100	150	0	0	50	100	100	150	
M	26	26	26	26	26	30	30	30	30	30	30	34	34	34	34	34	34	34	38	38	38	38	38	38	42	42	42	42	
N	10	10	10	10	12	12	12	12	12	12	14	14	14	14	14	14	16	16	16	16	16	16	18	18	18	18	18	18	
总质量(kg)	25.7	26.4	27.1	27.7	28.4	29.1	29.8	30.4	31.1	31.8	32.5	33.1	33.8	34.5	35.2	35.8	36.5	37.2	37.9	38.5	39.2	39.9	40.5	41.2	41.9	42.6	43.2	43.9	

• CFS055B尺寸参数

数字量编码器输出信号(ABZ)			
Pin No.	1	2	3
信号	0V	A+	Z+
Pin No.	4	5	6
信号	B+	5V	A-
Pin No.	7	8	9
信号	Z-	B-	-

*适用于创锋精工光栅&磁栅编码器

电机连接器(公头)：16M-4K				
最大长度：42.8±0.5　最大直径⌀18				
外螺纹直径：M16X1.0				
Pin No.	1	2	3	4
电机相序	PE	U	V	W

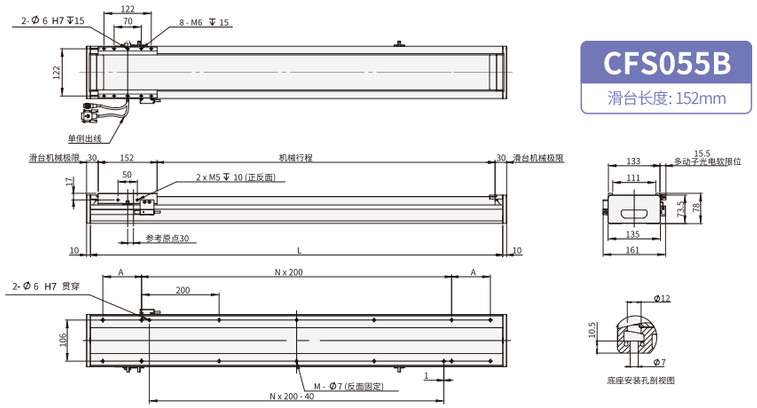

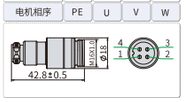

CFS055B
滑台长度: 152mm

总长(mm)	380	444	508	572	636	700	764	828	892	956	1020	1084	1148	1212	1276	1340	1404	1468	1532	1596	1660	1724	1788	1852	1916	1980	2044	2108	2172
L底座长度(mm)	360	424	488	552	616	680	744	808	872	936	1000	1064	1128	1192	1256	1320	1384	1448	1512	1576	1640	1704	1768	1832	1896	1960	2024	2088	2152
机械行程(mm)	168	232	296	360	424	488	552	616	680	744	808	872	936	1000	1064	1128	1192	1256	1320	1384	1448	1512	1576	1640	1704	1768	1832	1896	1960
A	50	100	100	50	100	100	150	150	0	50	50	100	150	150	0	50	50	100	100	150	0	0	50	100	100	150	150	0	50
M	8	8	8	10	10	10	10	10	10	14	14	14	14	14	14	18	18	18	18	18	18	18	22	22	22	22	22	22	26
N	1	1	1	2	2	2	2	2	4	4	4	4	4	4	6	6	6	6	6	6	8	8	8	8	8	8	8	10	10
总质量(kg)	7.2	7.9	8.5	9.2	9.9	10.6	11.2	11.9	12.6	13.3	13.9	14.6	15.3	15.9	16.6	17.3	18.0	18.6	19.3	20.0	20.7	21.3	22.0	22.7	23.4	24.0	24.7	25.4	26.1

总长(mm)	2236	2300	2364	2428	2492	2556	2620	2684	2748	2812	2876	2940	3004	3068	3132	3196	3260	3324	3388	3452	3516	3580	3644	3708	3772	3836	3900	3964	
L底座长度(mm)	2216	2280	2344	2408	2472	2536	2600	2664	2728	2792	2856	2920	2984	3048	3112	3176	3240	3304	3368	3432	3496	3560	3624	3688	3752	3816	3880	3944	
机械行程(mm)	2024	2088	2152	2216	2280	2344	2408	2472	2536	2600	2664	2728	2792	2856	2920	2984	3048	3112	3176	3240	3304	3368	3432	3496	3560	3624	3688	3752	
A	100	100	150	150	0	50	50	100	150	150	0	50	50	100	100	150	0	0	50	100	100	150	0	0	50	100	100	150	
M	26	26	26	26	26	30	30	30	30	30	30	34	34	34	34	34	34	34	38	38	38	38	38	38	42	42	42	42	
N	10	10	10	10	12	12	12	12	12	12	14	14	14	14	14	14	16	16	16	16	16	16	18	18	18	18	18	18	
总质量(kg)	26.7	27.4	28.1	28.7	29.4	30.1	30.8	31.4	32.1	32.8	33.5	34.1	34.8	35.5	36.2	36.8	37.5	38.2	38.9	39.5	40.2	40.9	41.5	42.2	42.9	43.6	44.2	44.9	

• CFS055C尺寸参数

数字量编码器输出信号(ABZ)			
Pin No.	1	2	3
信号	0V	A+	Z+
Pin No.	4	5	6
信号	B+	5V	A-
Pin No.	7	8	9
信号	Z-	B-	-

*适用于创锋精工光栅&磁栅编码器

电机连接器(公头)：16M-4K				
最大长度：42.8±0.5　最大直径⌀18				
外螺纹直径：M16X1.0				
Pin No.	1	2	3	4
电机相序	PE	U	V	W

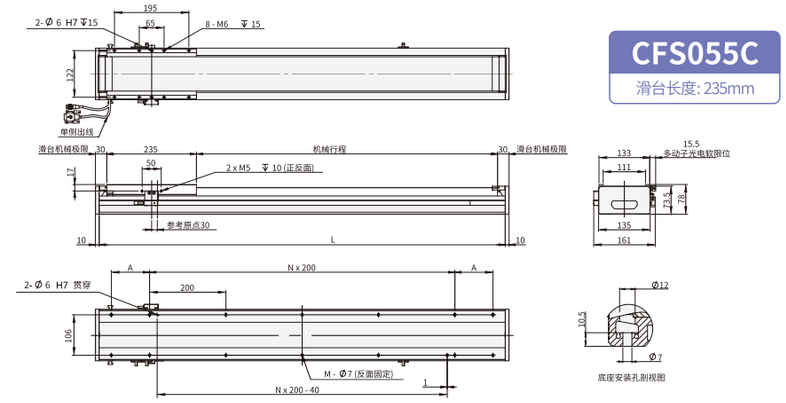

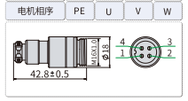

CFS055C
滑台长度: 235mm

总长(mm)	380	444	508	572	636	700	764	828	892	956	1020	1084	1148	1212	1276	1340	1404	1468	1532	1596	1660	1724	1788	1852	1916	1980	2044	2108	2172
L底座长度(mm)	360	424	488	552	616	680	744	808	872	936	1000	1064	1128	1192	1256	1320	1384	1448	1512	1576	1640	1704	1768	1832	1896	1960	2024	2088	2152
机械行程(mm)	85	149	213	277	341	405	469	533	597	661	725	789	853	917	981	1045	1109	1173	1237	1301	1365	1429	1493	1557	1621	1685	1749	1813	1877
A	50	100	100	50	100	100	150	150	0	50	50	100	150	150	0	50	50	100	100	150	0	0	50	100	100	150	150	0	50
M	8	8	8	10	10	10	10	10	10	14	14	14	14	14	14	18	18	18	18	18	18	18	22	22	22	22	22	22	26
N	1	1	1	2	2	2	2	2	4	4	4	4	4	4	6	6	6	6	6	6	8	8	8	8	8	8	8	10	10
总质量(kg)	8.1	8.8	9.4	10.1	10.8	11.5	12.1	12.8	13.5	14.2	14.8	15.5	16.2	16.8	17.5	18.2	18.9	19.5	20.2	20.9	21.6	22.2	22.9	23.6	24.3	24.9	25.6	26.3	27.0

总长(mm)	2236	2300	2364	2428	2492	2556	2620	2684	2748	2812	2876	2940	3004	3068	3132	3196	3260	3324	3388	3452	3516	3580	3644	3708	3772	3836	3900	3964	
L底座长度(mm)	2216	2280	2344	2408	2472	2536	2600	2664	2728	2792	2856	2920	2984	3048	3112	3176	3240	3304	3368	3432	3496	3560	3624	3688	3752	3816	3880	3944	
机械行程(mm)	1941	2005	2069	2133	2197	2261	2325	2389	2453	2517	2581	2645	2709	2773	2837	2901	2965	3029	3093	3157	3221	3285	3349	3413	3477	3541	3605	3669	
A	100	100	150	150	0	50	50	100	150	150	0	50	50	100	100	150	0	0	50	100	100	150	0	0	50	100	100	150	
M	26	26	26	26	26	30	30	30	30	30	30	34	34	34	34	34	34	34	38	38	38	38	38	38	42	42	42	42	
N	10	10	10	10	12	12	12	12	12	12	14	14	14	14	14	14	16	16	16	16	16	18	18	18	18	18	18	18	
总质量(kg)	27.6	28.3	29.0	29.6	30.3	31.0	31.7	32.3	33.0	33.7	34.4	35.0	35.7	36.4	37.1	37.7	38.4	39.1	39.8	40.4	41.1	41.8	42.4	43.1	43.8	44.5	45.1	45.8	

• CFS055D尺寸参数

数字量编码器输出信号(ABZ)			
Pin No.	1	2	3
信号	0V	A+	Z+
Pin No.	4	5	6
信号	B+	5V	A-
Pin No.	7	8	9
信号	Z-	B-	-

*适用于创锋精工光栅&磁栅编码器

电机连接器(公头)：16M-4K				
最大长度：42.8±0.5　最大直径⌀18				
外螺纹直径：M16X1.0				
Pin No.	1	2	3	4
电机相序	PE	U	V	W

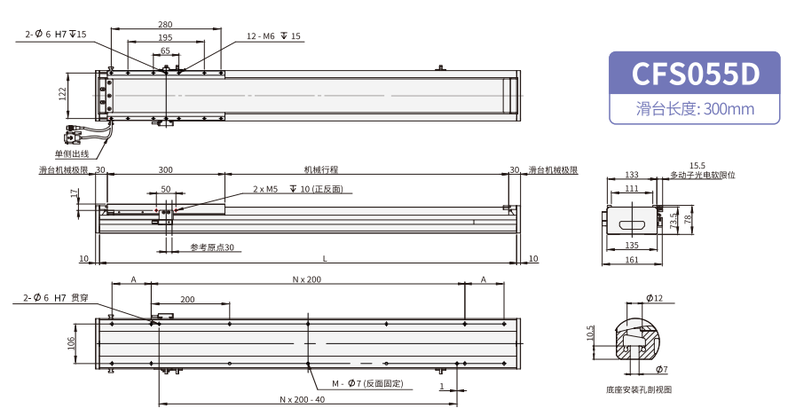

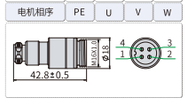

CFS055D
滑台长度: 300mm

总长(mm)	380	444	508	572	636	700	764	828	892	956	1020	1084	1148	1212	1276	1340	1404	1468	1532	1596	1660	1724	1788	1852	1916	1980	2044	2108	2172
L底座长度(mm)	360	424	488	552	616	680	744	808	872	936	1000	1064	1128	1192	1256	1320	1384	1448	1512	1576	1640	1704	1768	1832	1896	1960	2024	2088	2152
机械行程(mm)	-	84	148	212	276	340	404	468	532	596	660	724	788	852	916	980	1044	1108	1172	1236	1300	1364	1428	1492	1556	1620	1684	1748	1812
A	-	100	100	50	100	100	150	150	0	50	50	100	150	150	0	50	50	100	100	150	0	0	50	100	100	150	150	0	50
M	-	8	8	10	10	10	10	10	14	14	14	14	14	14	18	18	18	18	18	18	18	22	22	22	22	22	22	22	26
N	-	1	1	2	2	2	2	2	4	4	4	4	4	4	6	6	6	6	6	6	8	8	8	8	8	8	8	10	10
总质量(kg)	-	9.8	10.4	11.1	11.8	12.5	13.1	13.8	14.5	15.2	15.8	16.5	17.2	17.8	18.5	19.2	19.9	20.5	21.2	21.9	22.6	23.2	23.9	24.6	25.3	25.9	26.6	27.3	28.0

总长(mm)	2236	2300	2364	2428	2492	2556	2620	2684	2748	2812	2876	2940	3004	3068	3132	3196	3260	3324	3388	3452	3516	3580	3644	3708	3772	3836	3900	3964	
L底座长度(mm)	2216	2280	2344	2408	2472	2536	2600	2664	2728	2792	2856	2920	2984	3048	3112	3176	3240	3304	3368	3432	3496	3560	3624	3688	3752	3816	3880	3944	
机械行程(mm)	1876	1940	2004	2068	2132	2196	2260	2324	2388	2452	2516	2580	2644	2708	2772	2836	2900	2964	3028	3092	3156	3220	3284	3348	3412	3476	3540	3604	
A	100	100	150	150	0	50	50	100	150	150	0	50	50	100	100	150	0	0	50	100	100	150	0	0	50	100	100	150	
M	26	26	26	26	26	30	30	30	30	30	30	34	34	34	34	34	34	34	38	38	38	38	38	38	42	42	42	42	
N	10	10	10	10	12	12	12	12	12	12	14	14	14	14	14	14	16	16	16	16	16	16	18	18	18	18	18	18	
总质量(kg)	28.6	29.3	30.0	30.6	31.3	32.0	32.7	33.3	34.0	34.7	35.4	36.0	36.7	37.4	38.1	38.7	39.4	40.1	40.8	41.4	42.1	42.8	43.4	44.1	44.8	45.5	46.1	46.8	