直线电机模组

- 半封闭式结构
- 最大行程：5800mm
- 最高速度：5m/s
- 电机持续推力范围：226N~449N
- 导轨规格：15-2支

• 模组订货号规则

CFX17	- B	2 -	L1128	- C	- JN	3 -	T -	01
系列	滑台长度	滑台数量	底座长度	编码器代码	光电开关	光电开关数量	无记号:创锋标配导轨	定制
CFX	B:CFS075B(152mm)	2个 *1个时“无记号”	360-5992mm	C:增量式磁栅1μm	JN:嘉准NPN	*模组光电开关总数量	T:THK导轨	01
17:底座宽度170mm	C:CFS075C(235mm)		*底座长度以64mm为倍速数递增	J:绝对式磁栅1μm	JP:嘉准PNP		H:上银导轨	定制序号
	D:CFS075D(300mm)			S:增量式光栅1μm	ON:欧姆龙NPN			
				C05:增量式磁栅0.5μm	OP:欧姆龙PNP			
				J05:绝对式磁栅0.5μm				
				S05:增量式光栅0.5μm				

*如需特殊行程或特殊定制，请咨询创锋精工

直线电机模组
CFX10 CFX14 CFX17 CFX20 CFX25 CFX14F CFX17F CFX22F AKS驱动器 编码器 延长线 DD力矩电机

• 基本参数

项目	电机型号		CFS075B	CFS075C	CFS075D
滑台长度		mm	152	235	300
连续推力		N	226	336	449
峰值推力		N	519	774	1032
最大负载*1	500mm/s	kg	48	68	90
	1000mm/s		25	36	48
滑块数量			4	6	6
移动部质量*2		kg	4.2	6.3	7.3
增量式编码器*3	磁栅		分辨率：1um；重复精度±5um；最大速度：5m/s		
	光栅		分辨率：0.5um；重复精度±2um；最大速度：3m/s		
工作环境温度、湿度			0～40°C、20～80%RH（不结露）		
编码器&电机延长线*4			E-FN09-26-Lxx-TC1 / D-FN16-Lxx-T01	标准线缆长度Lxx：03、05、08、10、12，单位：米	
适配驱动器*5			脉冲：AKS-0062AAPDB	总线：AKS-0062AECDB	
模组出线			标准出线0.5m		

*1.最大载荷为加速度1G、停顿0.5s，1000mm行程，水平放置时的理论值，仅作参考。实际载荷受运动速度、加速度以及电机推力等因素影响；
*2.含电机、滑块、工作台、编码器等零件质量，不含电缆质量；
*3.此数据基于RENISHAW激光干涉仪在20°C环境温度下，任意1000mm行程内测得；
*4.如需购买延长线，请咨询创锋精工；
*5.驱动器选型请咨询创锋精工。

• 电机性能参数

CFS075B滑台220V推力图

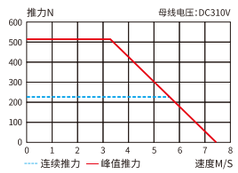

CFS075C滑台220V推力图

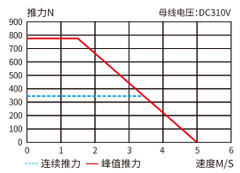

CFS075D滑台220V推力图

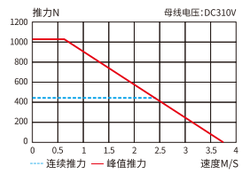

CFS075B滑台380V推力图

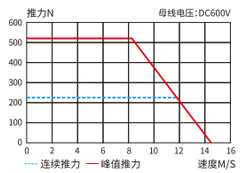

CFS075C滑台380V推力图

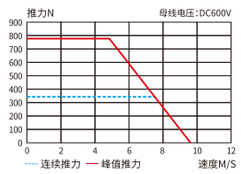

CFS075D滑台380V推力图

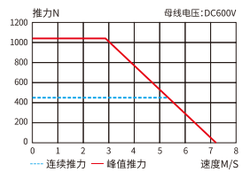

性能参数 / 电机型号	连续推力	峰值推力	连续电流	峰值电流	推力常数±10%	反向电动势常数±10%	电机常数±10%	电阻±10%	电感±30%	电气时间常数	额定功率	最大功率	磁节距	热耗散常数	磁吸引力	动子重量	最高温度
	N	N	A	A	N/A	V/m/s	N/√W	Ohm	mH	ms	W	W	mm	W/°C	KN	Kg	°C
CFS075B	226	519	5.1	15	48.1	41.8	18.8	6.63	24.54	3.7	256	3188	32	4.3	1.3	1.73	120
CFS075C	336	774	5.1	15	71.7	62.3	22.9	9.68	35.81	3.7	384	4782	32	6.4	1.8	2.48	120
CFS075D	449	1032	5.1	15	95.6	83.1	26.4	13.26	49.08	3.7	512	6376	32	8.5	2.3	3.2	120

*1. 测量室温度25°C，取决于散热环境。
*2. 电阻测量采用直流电流，含0.5米标准线缆。
*3. 电感测量频率1kHz。
*4. 未标注尺寸公差的都按±0.1mm。
*5. 最大推力的持续时间最长为1s。
*6. 相关参数规定如有变动，恕不另行通知。

创锋精工 Chuang Feng Seiko

• CFS075B尺寸参数

数字量编码器输出信号(ABZ)			
Pin No.	1	2	3
信号	0V	A+	Z+
Pin No.	4	5	6
信号	B+	5V	A-
Pin No.	7	8	9
信号	Z-	B-	-

*适用于创锋精工光栅&磁栅编码器

电机连接器(公头)：16M-4K				
最大长度：42.8±0.5　最大直径⌀18				
外螺纹直径：M16X1.0				
Pin No.	1	2	3	4
电机相序	PE	U	V	W

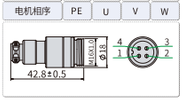

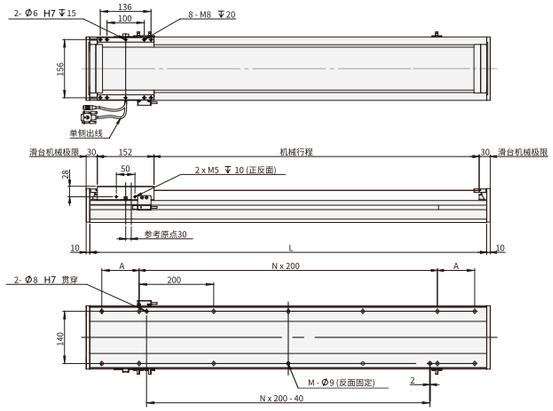

CFS075B
滑台长度: 152mm

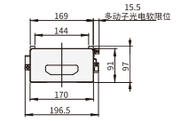

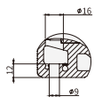

底座安装孔剖视图

总长(mm)	380	508	636	764	892	1020	1148	1276	1404	1532	1660	1788	1916	2044	2172	2300	2428	2556	2684	2812	2940	3068	3196
L底座长度(mm)	360	488	616	744	872	1000	1128	1256	1384	1512	1640	1768	1896	2024	2152	2280	2408	2536	2664	2792	2920	3048	3176
机械行程(mm)	168	296	424	552	680	808	936	1064	1192	1320	1448	1576	1704	1832	1960	2088	2216	2344	2472	2600	2728	2856	2984
A	50	100	50	150	0	50	150	0	50	100	0	50	100	150	50	100	150	50	100	150	50	100	150
M	8	8	10	10	10	14	14	14	18	18	18	22	22	22	26	26	26	30	30	30	34	34	34
N	1	1	2	2	4	4	4	6	6	6	8	8	8	8	10	10	10	12	12	12	14	14	14
总质量(kg)	11.0	13.0	15.0	17.1	19.1	21.2	23.2	25.3	27.3	29.4	31.4	33.4	35.5	37.5	39.6	41.6	43.7	45.7	47.8	49.8	51.9	53.9	55.9

总长(mm)	3324	3452	3580	3708	3836	3964	4092	4220	4348	4476	4604	4732	4860	4988	5116	5244	5372	5500	5628	5756	5884	6012
L底座长度(mm)	3304	3432	3560	3688	3816	3944	4072	4200	4328	4456	4584	4712	4840	4968	5096	5224	5352	5480	5608	5736	5864	5992
机械行程(mm)	3112	3240	3368	3496	3624	3752	3880	4008	4136	4264	4392	4520	4648	4776	4904	5032	5160	5288	5416	5544	5672	5800
A	0	100	150	0	100	150	0	50	100	0	50	100	0	50	100	150	50	100	150	50	100	150
M	34	38	38	38	42	42	42	46	46	46	50	50	50	54	54	54	58	58	58	62	62	62
N	16	16	16	18	18	18	20	20	20	22	22	22	24	24	24	24	26	26	26	28	28	28
总质量(kg)	58.0	60.0	62.1	64.1	66.2	68.2	70.3	72.3	74.4	76.4	78.4	80.5	82.5	84.6	86.6	88.7	90.7	92.8	94.8	96.8	98.9	100.9	

• CFS075C尺寸参数

数字量编码器输出信号(ABZ)			
Pin No.	1	2	3
信号	0V	A+	Z+
Pin No.	4	5	6
信号	B+	5V	A-
Pin No.	7	8	9
信号	Z-	B-	-

*适用于创锋精工光栅&磁栅编码器

电机连接器(公头)：16M-4K				
最大长度：42.8±0.5　最大直径⌀18				
外螺纹直径：M16X1.0				
Pin No.	1	2	3	4
电机相序	PE	U	V	W

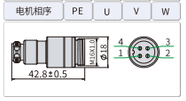

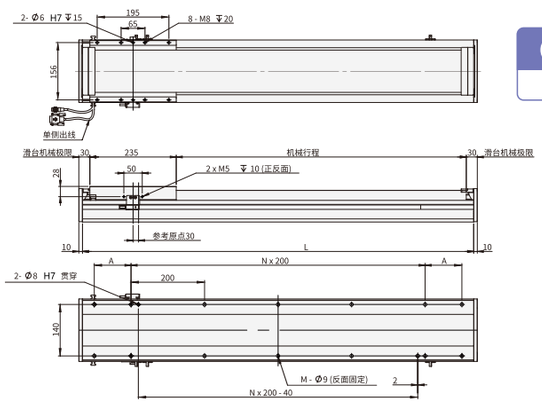

CFS075C
滑台长度: 235mm

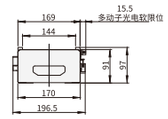

底座安装孔剖视图

总长(mm)	380	508	636	764	892	1020	1148	1276	1404	1532	1660	1788	1916	2044	2172	2300	2428	2556	2684	2812	2940	3068	3196
L底座长度(mm)	360	488	616	744	872	1000	1128	1256	1384	1512	1640	1768	1896	2024	2152	2280	2408	2536	2664	2792	2920	3048	3176
机械行程(mm)	85	213	341	469	597	725	853	981	1109	1237	1365	1493	1621	1749	1877	2005	2133	2261	2389	2517	2645	2773	2901
A	50	100	50	150	0	50	150	0	50	100	0	50	100	150	50	100	150	50	100	150	50	100	150
M	8	8	10	10	10	14	14	14	18	18	18	22	22	22	26	26	26	30	30	30	34	34	34
N	1	1	2	2	4	4	4	6	6	6	8	8	8	8	10	10	10	12	12	12	14	14	14
总质量(kg)	13.1	15.1	17.1	19.2	21.2	23.3	25.3	27.4	29.4	31.5	33.5	35.5	37.6	39.6	41.7	43.7	45.8	47.8	49.9	51.9	54.0	56.0	58.0

总长(mm)	3324	3452	3580	3708	3836	3964	4092	4220	4348	4476	4604	4732	4860	4988	5116	5244	5372	5500	5628	5756	5884	6012
L底座长度(mm)	3304	3432	3560	3688	3816	3944	4072	4200	4328	4456	4584	4712	4840	4968	5096	5224	5352	5480	5608	5736	5864	5992
机械行程(mm)	3029	3157	3285	3413	3541	3669	3797	3925	4053	4181	4309	4437	4565	4693	4821	4949	5077	5205	5333	5461	5589	5717
A	0	100	150	0	100	150	0	50	100	0	50	100	0	50	100	150	50	100	150	50	100	150
M	34	38	38	38	42	42	42	46	46	46	50	50	50	54	54	54	58	58	58	62	62	62
N	16	16	16	18	18	18	20	20	20	22	22	22	24	24	24	24	26	26	26	28	28	28
总质量(kg)	60.1	62.1	64.2	66.2	68.3	70.3	72.4	74.4	76.5	78.5	80.5	82.6	84.6	86.7	88.7	90.8	92.8	94.9	96.9	98.9	101.0	103.0	

创锋精工 Chuang Feng Seiko

• CFS075D尺寸参数

数字量编码器输出信号(ABZ)			
Pin No.	1	2	3
信号	0V	A+	Z+
Pin No.	4	5	6
信号	B+	5V	A-
Pin No.	7	8	9
信号	Z-	B-	-

*适用于创锋精工光栅&磁栅编码器

电机连接器(公头)：16M-4K				
最大长度：42.8±0.5　最大直径⌀18				
外螺纹直径：M16X1.0				
Pin No.	1	2	3	4
电机相序	PE	U	V	W

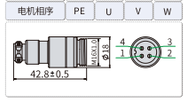

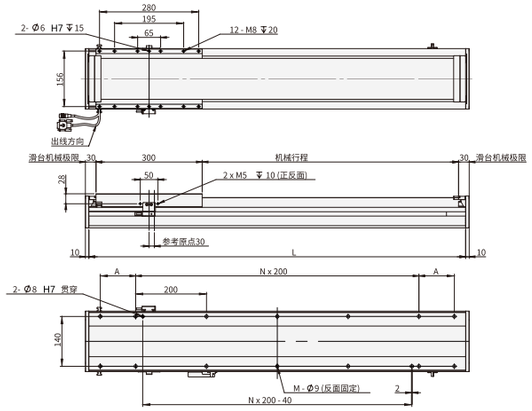

CFS075D
滑台长度: 300mm

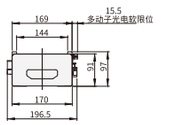

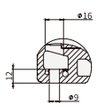

底座安装孔剖视图

总长(mm)	380	508	636	764	892	1020	1148	1276	1404	1532	1660	1788	1916	2044	2172	2300	2428	2556	2684	2812	2940	3068	3196
L底座长度(mm)	360	488	616	744	872	1000	1128	1256	1384	1512	1640	1768	1896	2024	2152	2280	2408	2536	2664	2792	2920	3048	3176
机械行程(mm)	-	148	276	404	532	660	788	916	1044	1172	1300	1428	1556	1684	1812	1940	2068	2196	2324	2452	2580	2708	2836
A	-	100	50	150	0	50	150	0	50	100	0	50	100	150	50	100	150	50	100	150	50	100	150
M	-	8	10	10	10	14	14	14	18	18	18	22	22	22	26	26	26	30	30	30	34	34	34
N	-	1	2	2	4	4	4	6	6	6	8	8	8	8	10	10	10	12	12	12	14	14	14
总质量(kg)	-	16.1	18.1	20.2	22.2	24.3	26.3	28.4	30.4	32.5	34.5	36.5	38.6	40.6	42.7	44.7	46.8	48.8	50.9	52.9	55.0	57.0	59.0

总长(mm)	3324	3452	3580	3708	3836	3964	4092	4220	4348	4476	4604	4732	4860	4988	5116	5244	5372	5500	5628	5756	5884	6012
L底座长度(mm)	3304	3432	3560	3688	3816	3944	4072	4200	4328	4456	4584	4712	4840	4968	5096	5224	5352	5480	5608	5736	5864	5992
机械行程(mm)	2964	3092	3220	3348	3476	3604	3732	3860	3988	4116	4244	4372	4500	4628	4756	4884	5012	5140	5268	5396	5524	5652
A	0	100	150	0	100	150	0	50	100	0	50	100	0	50	100	150	50	100	150	50	100	150
M	34	38	38	38	42	42	42	46	46	46	50	50	50	54	54	54	58	58	58	62	62	62
N	16	16	16	18	18	18	20	20	20	22	22	22	24	24	24	24	26	26	26	28	28	28
总质量(kg)	61.1	63.1	65.2	67.2	69.3	71.3	73.4	75.4	77.5	79.5	81.5	83.6	85.6	87.7	89.7	91.8	93.8	95.9	97.9	99.9	102.0	104.0	

MEMO